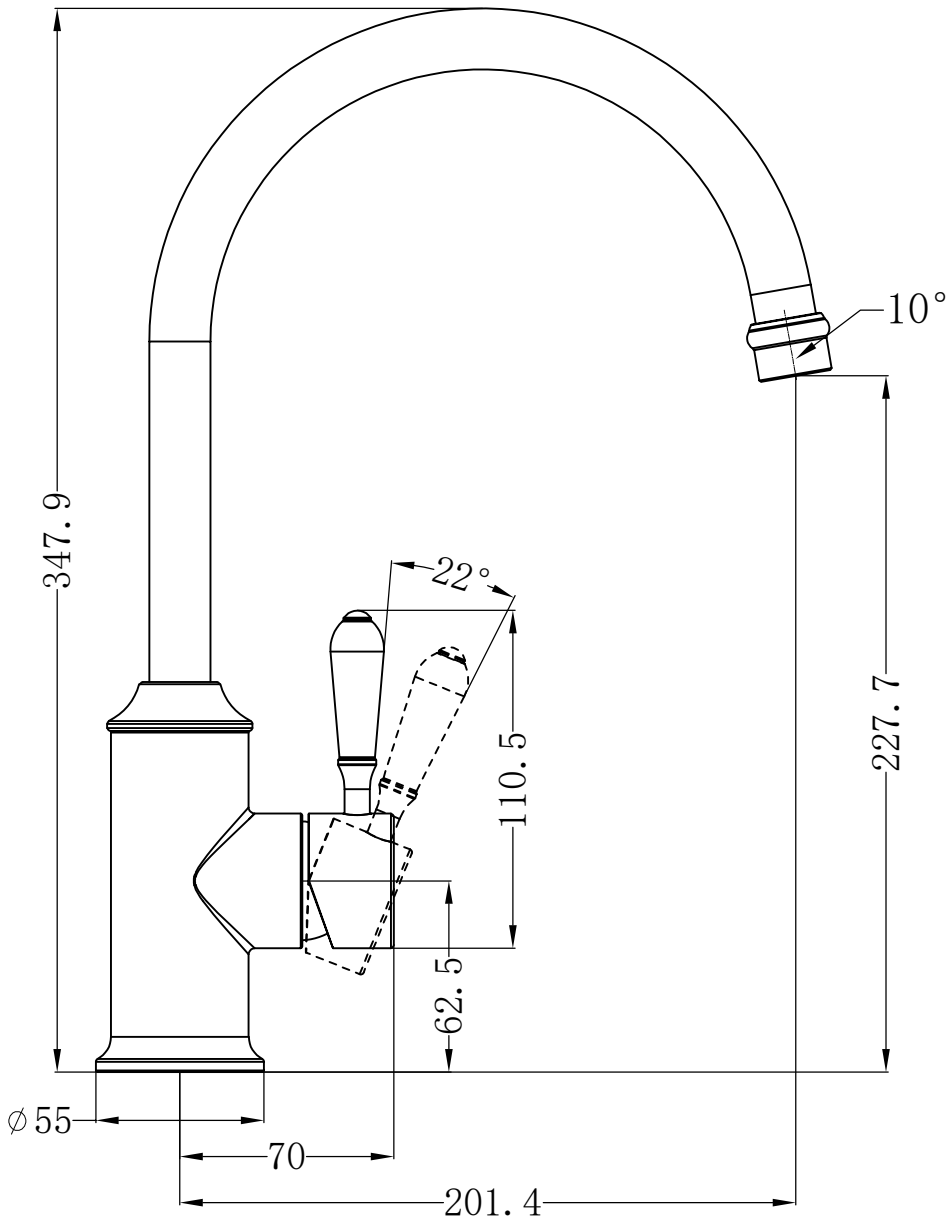
10°
347.9
22°
110.5
227.7
62.5
∅55
70
201.4